Tilkoblingsskjema for dørmiljø – ENKEL BOKS 10 Par til Mercury

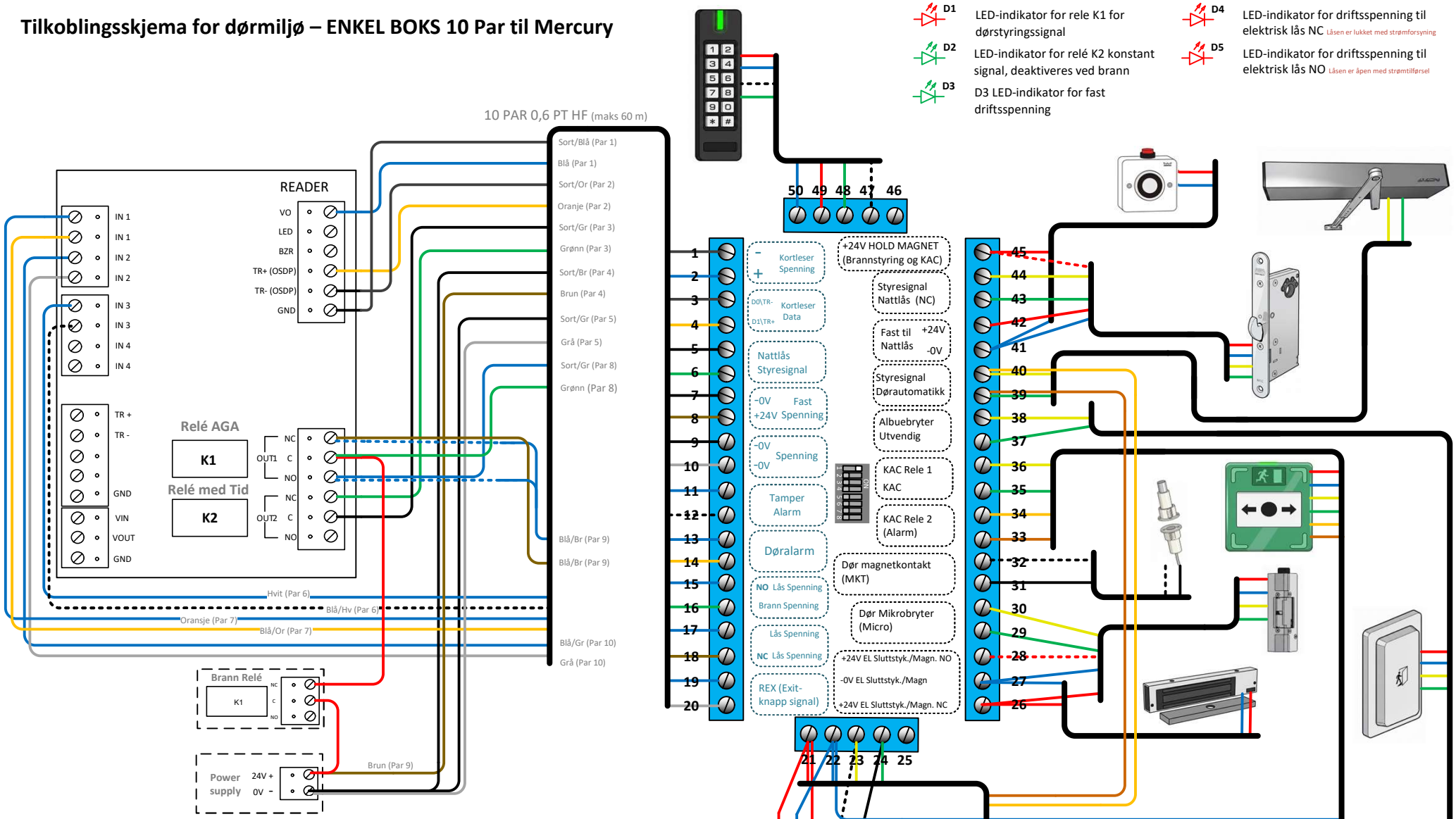

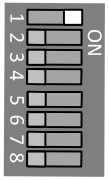

Jumper	Funksjon	Innstilling
S2.1	Konfigurasjon av Tamper-signal	Tamper ikke i bruk (ON)
S2.2	EOL-motstand for KAC-tamper R1	Motstand ikke i bruk (ON)
S2.3	KAC relé 2	KAC-alarm ikke i bruk (ON)
S2.4	EOL-motstand for døralarm R3	Motstand ikke i bruk (ON)
S2.5	Alarm – dørmagnetkontakt og mikrobryter	Ikke i bruk (ON)
S2.6	Alarm – dør mikrobryter	Ikke i bruk (ON)
S2.7	NC for ekstra kabel	NC: låsen lukket med strømforsyning
S2.8	NO for ekstra kabel	ON: låsenåpen med strømtilførsel